ELECTRA HP



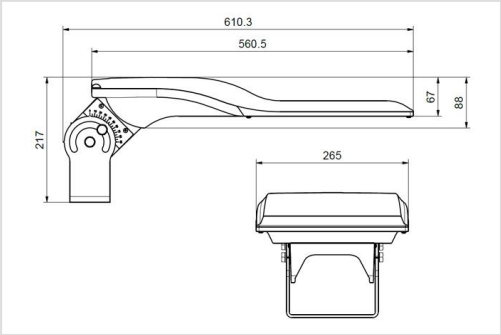

LED schijnwerper met behuizing uit gietaluminium afgewerkt met zilvergrijze (RAL9006) polyester poederlak (AION-coatingbehandeling). Voorzien van spanningsonderbreker bij openen van de behuizing. Slagvast gehard en extra helder glas (4mm). Dichtingen uit anti-verouderings siliconen rubber en schroeven uit roestvrij staal. Geïntegreerde driver unit, eenvoudig te vervangen. Alle versies zijn beschermd tegen overbelasting en overspanning om de elektronische componenten en LED's te beschermen.

Optieken
Symmetrisch: keurze uit SB (34°), MB (56°) en WB (70°)
Asymmetrisch: AM1 - uitstekende uniformiteit en een maximale intensiteit bij 52,5°

Technisch
Beschermingsklasse: IP66
Slagvastheidsklasse: IK09
Isolatieklasse: I of II
Kleurtemperatuur: 3000K / 4000K
Kleurweergave: CRI > 70
Arbeidsfactor: > 0,9
Levensduur: 100.000 uur L90 B10 (Ta 35°C)
Overspanningsbeveiling tot 10kV
ENEC / ENEC PLUS

Opties
DALI
CLO (Constant Light Output)
ZHAGA SOCKET: 4 pins (ZHAGA Book 18)
NEMA SOCKET: 7 pins (ANSI C136.41)

Garantie
5 jaar fabrieksgarantie

Productoverzicht Electra HP

2026 - Alle rechten voorbehouden, specificaties kunnen wijzigen zonder voorafgaande kennisgeving.